E-300

Monomando para Fregadero

Kitchen Sink Faucet

Kit de refacciones para mantenimiento preventivo. */ Kit of parts for preventive maintenance.*

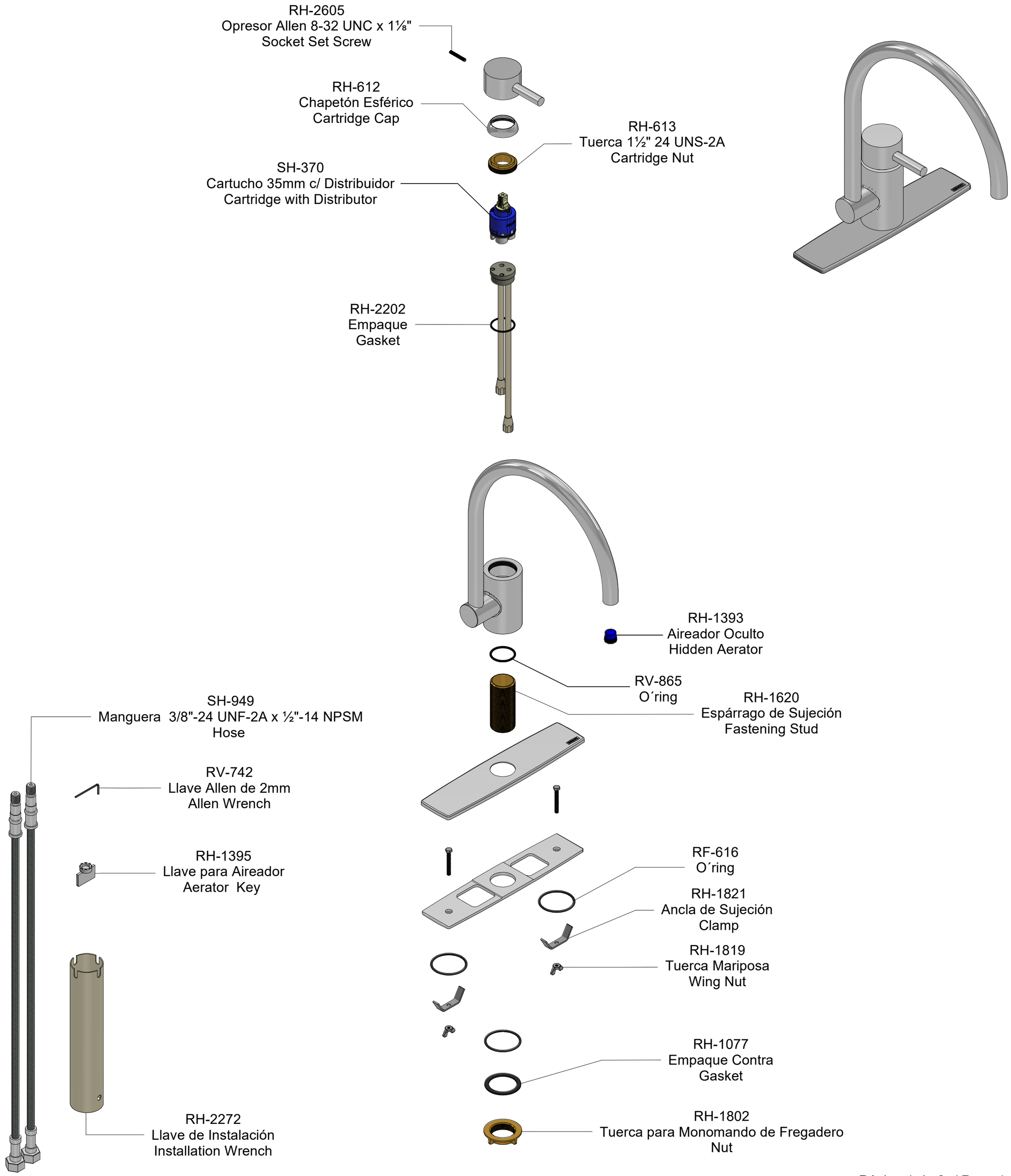

Asesoría y Servicio Técnico:
Consultancy and Technical Service:
(52) 55 53 33 94 31
servicio.tecnico@helvex.com.mx

Refacciones Originales:
Original Spare Parts:
www.refaccioneshelvex.com.mx
refacciones@helvex.com.mx
(52) 55 53 33 94 00
(52) 55 53 33 94 21
Ext. 5913, 5068 y 4815

Sub-ensambles / *Sub-assemblies*

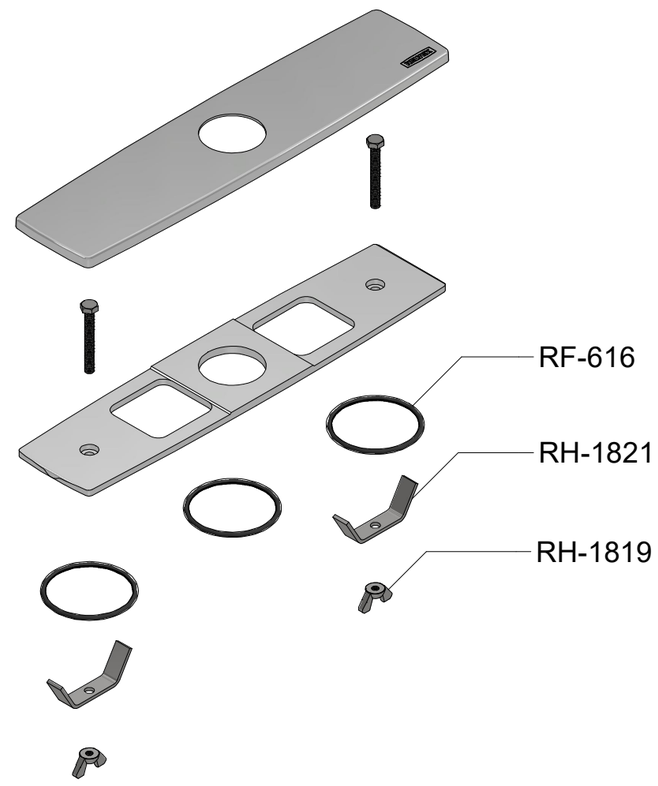

SH-985
Chapetón c/Base y Sistema de Sujeción
Kitchen Faucet Deck Plate Kit

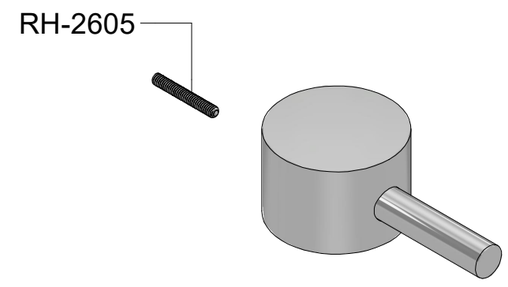

SH-1049
Maneral Armado
Handle Kit

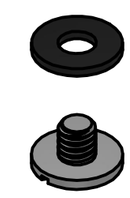

SH-1559
Tapón con Sello
Cap with Seal

SH-1541
Eje Armado
Shaft Kit

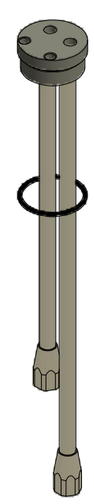

SH-1247
Inserto Armado para Cartucho
Assembly Cartridge Insert

SV-738
Kit de Llaves
Wrench Kit

Asesoría y Servicio Técnico:
Consultancy and Technical Service:
(52) 55 53 33 94 31
servicio.tecnico@helvex.com.mx

Refacciones Originales:
Original Spare Parts:
www.refaccioneshelvex.com.mx
refacciones@helvex.com.mx
(52) 55 53 33 94 00
(52) 55 53 33 94 21
Ext. 5913, 5068 y 4815