PREMIER 15107

Portacepillos
Toothbrush

Hoja de Refacciones
Spare Parts Sheet

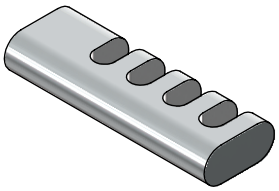

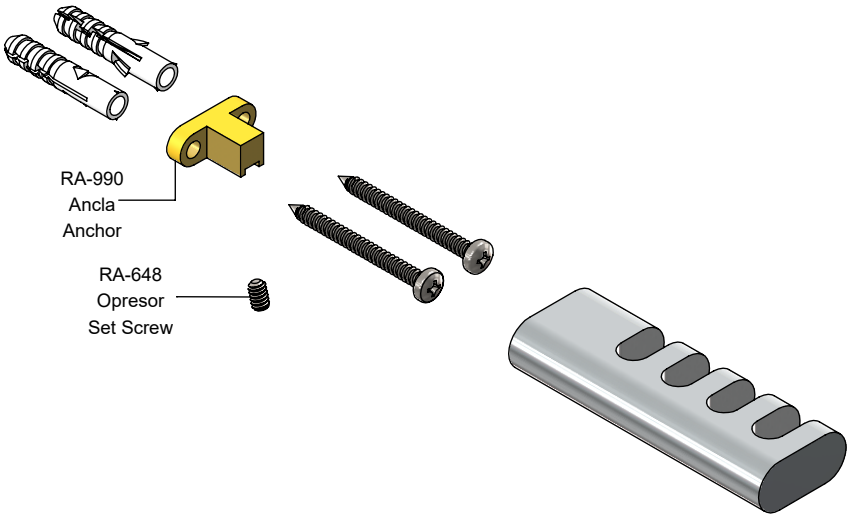

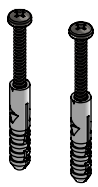

SA-223
Kit de Fijación
Fixing Kit

Asesoría y Servicio Técnico: (52) 55 53 33 94 31 servicio.tecnico@helvex.com.mx
Consultancy and Technical Service:

Refacciones Originales: (52) 55 53 33 94 21 refacciones@helvex.com.mx
Original Spare Parts: (52) 55 53 33 94 00 www.refaccioneshelvex.com.mx
Ext. 5913, 5068 y 4815
whatsapp: 55 8071 7454

NC