15109

Toallero de Manos
Hand Towel
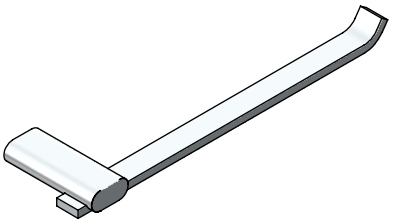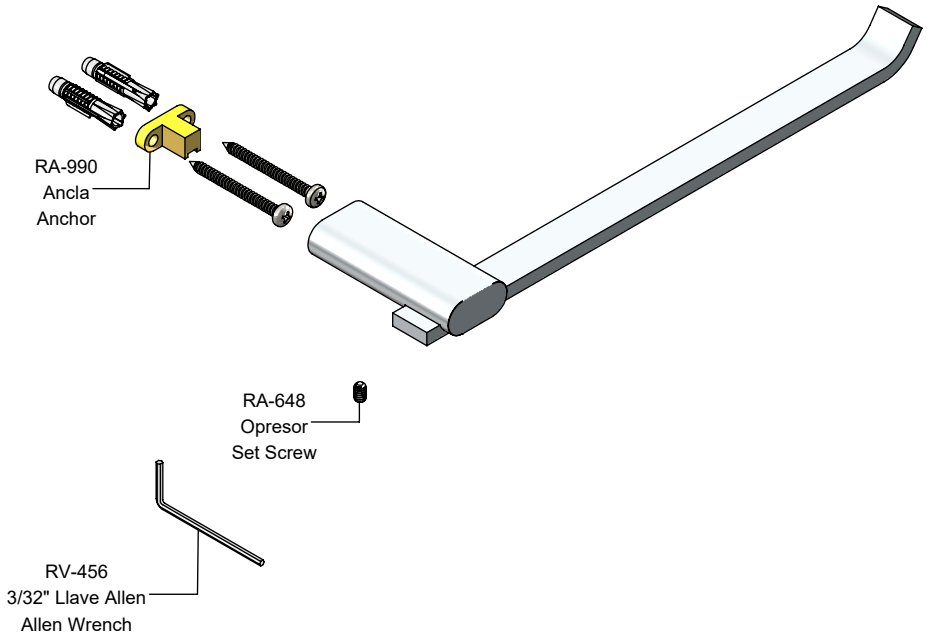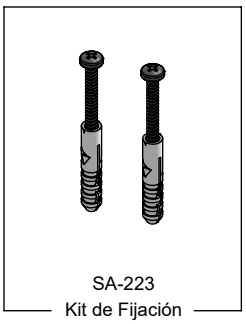
Hoja de Refacciones
Spare Parts Sheet