HELVEX M.R.
garantía de calidad

Hoja de Refacciones
Spare Parts Sheet

TZF NAO

Taza para Fluxómetro, Elongada, Trampa Expuesta 3,5 LPD, 4,8 LPD y 6 LPD

Flushometer Bowl, Elongated, Exposed Trapway 0,9 GPF, 1,2 GPF and 1,5 GPF

PORTAFOLIO VERDE **CSI. 22 42 13. 13**

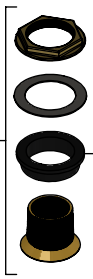

SX-SF-648
Spud

SX-RF-739
Empaque Spud
Spud Gasket

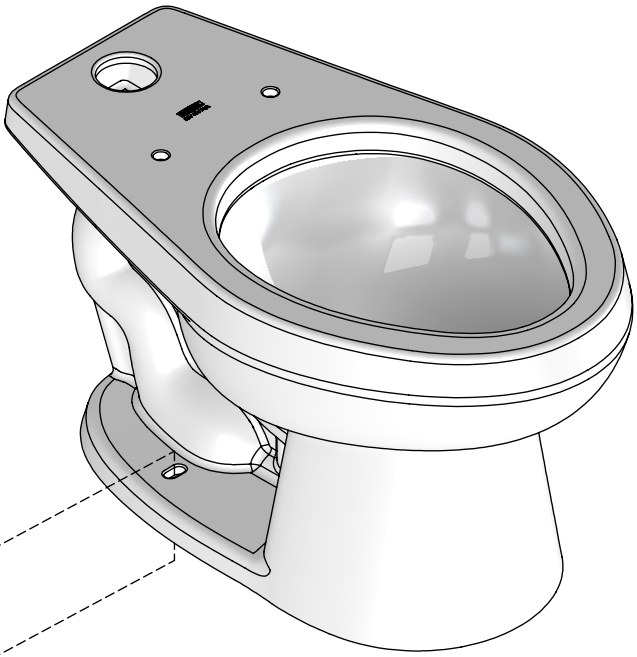

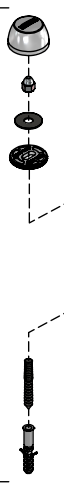

SX-SF-691
Kit para Anclaje de WC
Fixing Kit

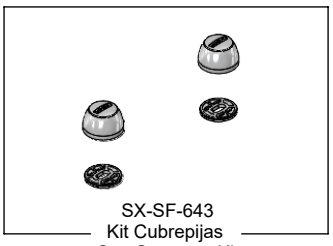

SX-SF-643
Kit Cubrepijas
Cap Setscrew Kit

Asesoría y Servicio Técnico:
Consultancy and Technical Service:
(52) 55 53 33 94 31
servicio.tecnico@helvex.com.mx

Refacciones Originales:
Original Spare Parts:
www.refaccioneshelvex.com.mx
refacciones@helvex.com.mx

(52) 55 53 33 94 00
(52) 55 53 33 94 21
Ext. 5913, 5068 y 4815

Visite nuestras páginas **www.helvex.com.mx** para México y **www.helvex.com** para el mercado internacional. / *Visit our pages **www.helvex.com.mx** for México and **www.helvex.com** for the international market.*