Hoja de Refacciones

MB-1101

Dosificador Electrónico de Baterías con Sensor para Jabon de Espuma

Electric Battery Dispenser with Sensor for Foam Soap

Kit de refacciones para mantenimiento preventivo. */ Kit of parts for preventive maintenance.*

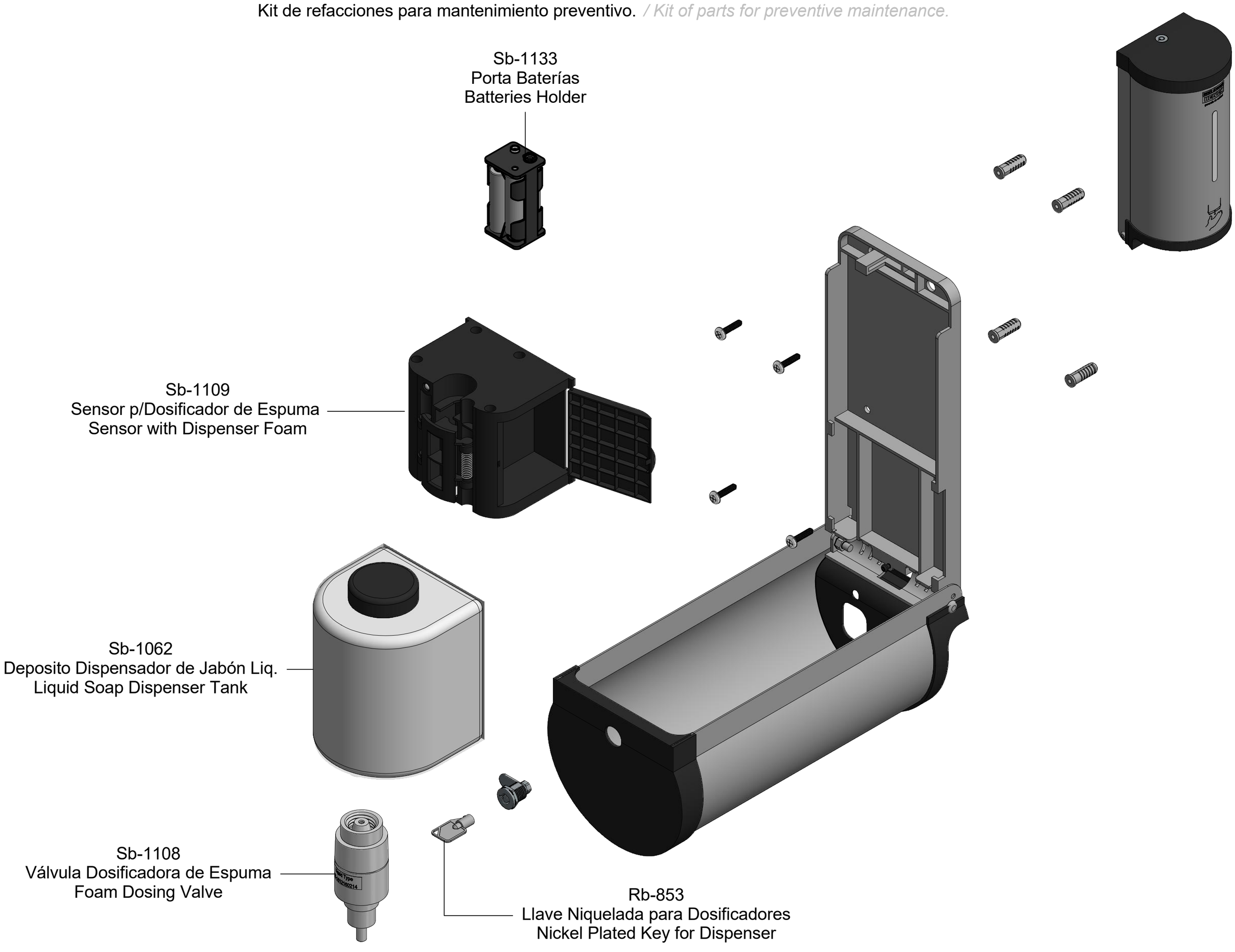

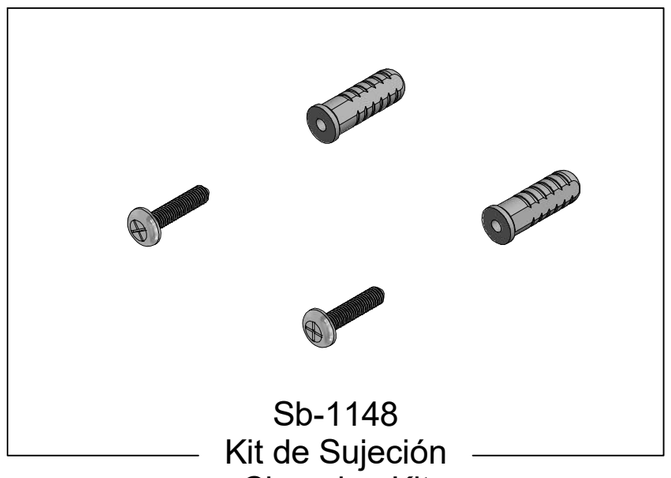

Sb-1148
Kit de Sujeción
Clamping Kit

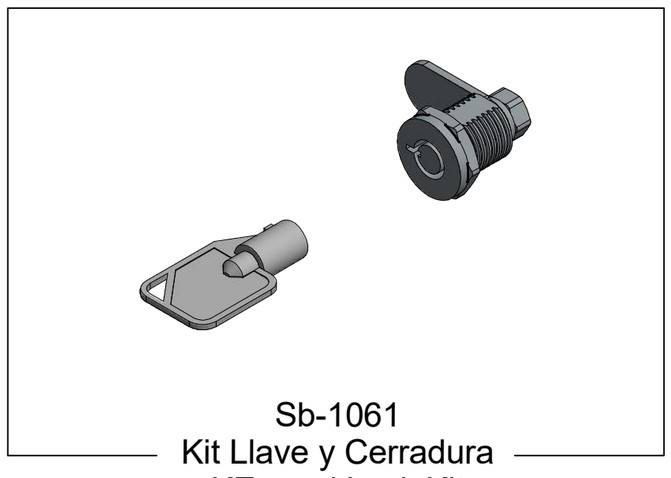

Sb-1061
Kit Llave y Cerradura
KEy and Lock Kit

Asesoría y Servicio Técnico:
Consultancy and Technical Service:
(52) 55 53 33 94 31
servicio.tecnico@helvex.com.mx

Refacciones Originales:
Original Spare Parts:
www.refaccioneshelvex.com.mx
refacciones@helvex.com.mx
(52) 55 53 33 94 00
(52) 55 53 33 94 21
Ext. 5913, 5068 y 4815