MB-1012-AI

Secador de Manos Turbo en Acero Inoxidable

Turbo Hand Dryer Stainless Steel

Kit de refacciones para mantenimiento preventivo. */ Kit of parts for preventive maintenance.*

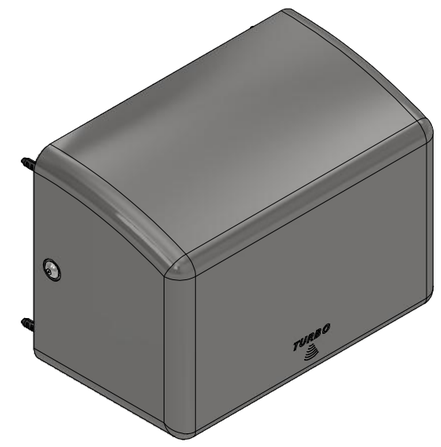

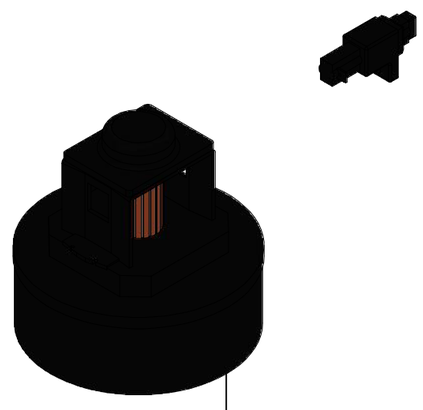

Sb-1064
Carbón para Secador de Mano
Hand Dryer Carbon

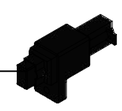

Sb-1052
Resistencia para Secador de Manos
Hand Dryer Resistence

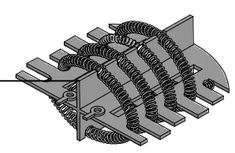

Sb-1157
Motor para Secador
Dryer Engine

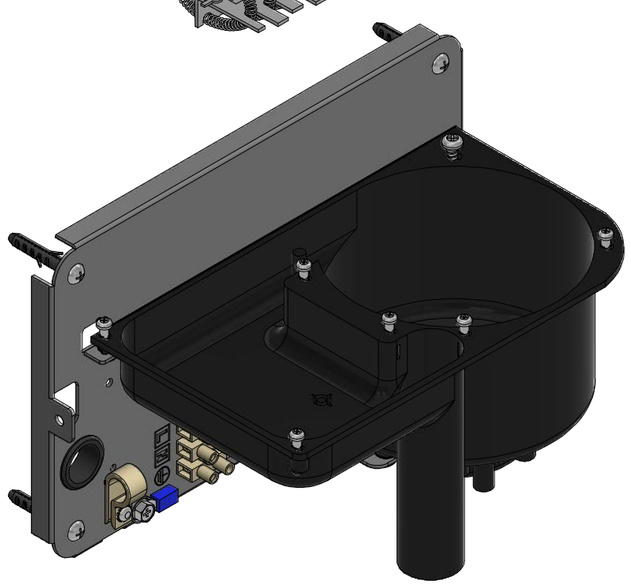

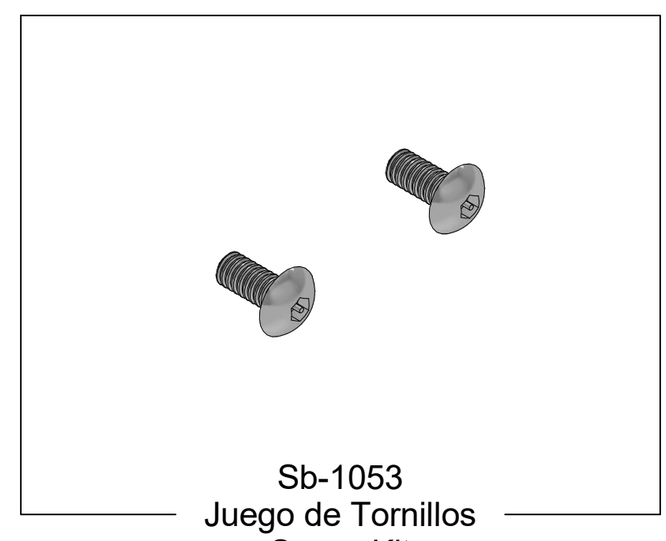

Sb-1053
Juego de Tornillos
Screw Kit

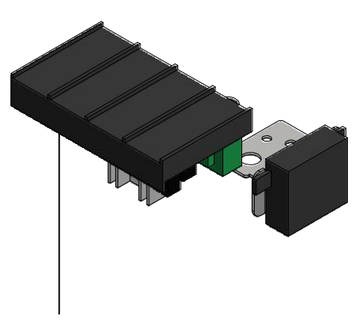

Sb-1054
Circuito con Sensor para Secador
Sensor Circuit

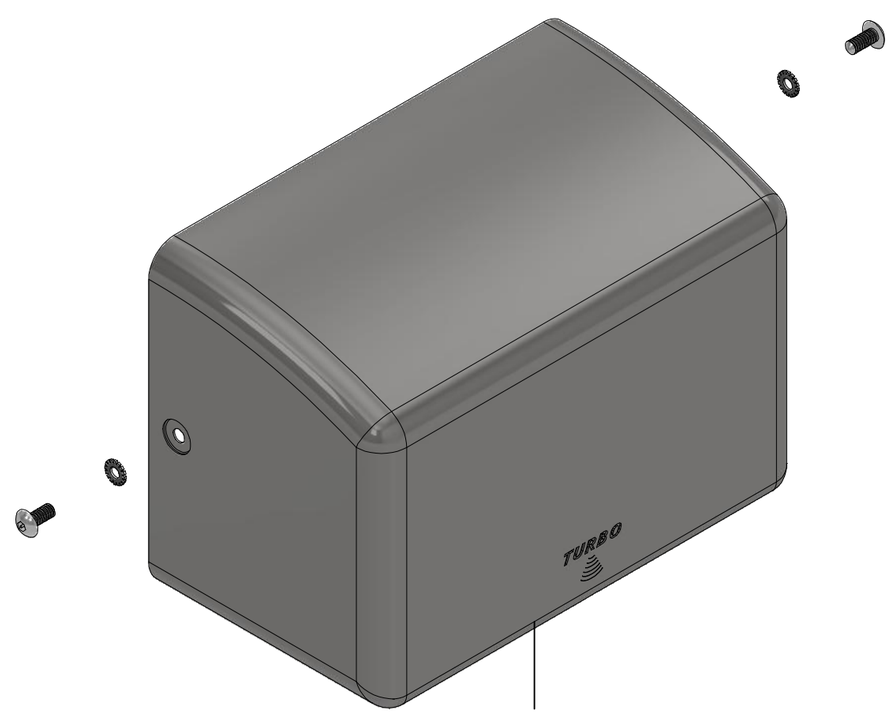

Rb-844
Carcasa de Secador Acero
Steel Dryer Case

Asesoría y Servicio Técnico:
Consultancy and Technical Service:
(52) 55 53 33 94 31
servicio.tecnico@helvex.com.mx

Refacciones Originales:
Original Spare Parts:
www.refaccioneshelvex.com.mx
refacciones@helvex.com.mx
(52) 55 53 33 94 00
(52) 55 53 33 94 21
Ext. 5913, 5068 y 4815