HELVEX M.R.
garantía de calidad

IG-20

Interceptora de grasa con canastilla para sedimentos sólidos de 45 l/min y 18 kg de capacidad. Conexión para tubo de 2" para roscar.
Grease interceptor with basket for solid sediments of 11,8 gpm and 39,6 lb of capacity. Connection for 2" pipe for threading.

Kit de refacciones para mantenimiento preventivo. */ Kit of parts for preventive maintenance.*

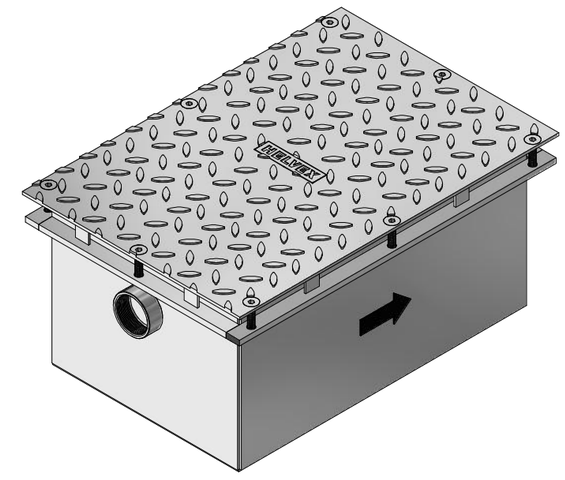

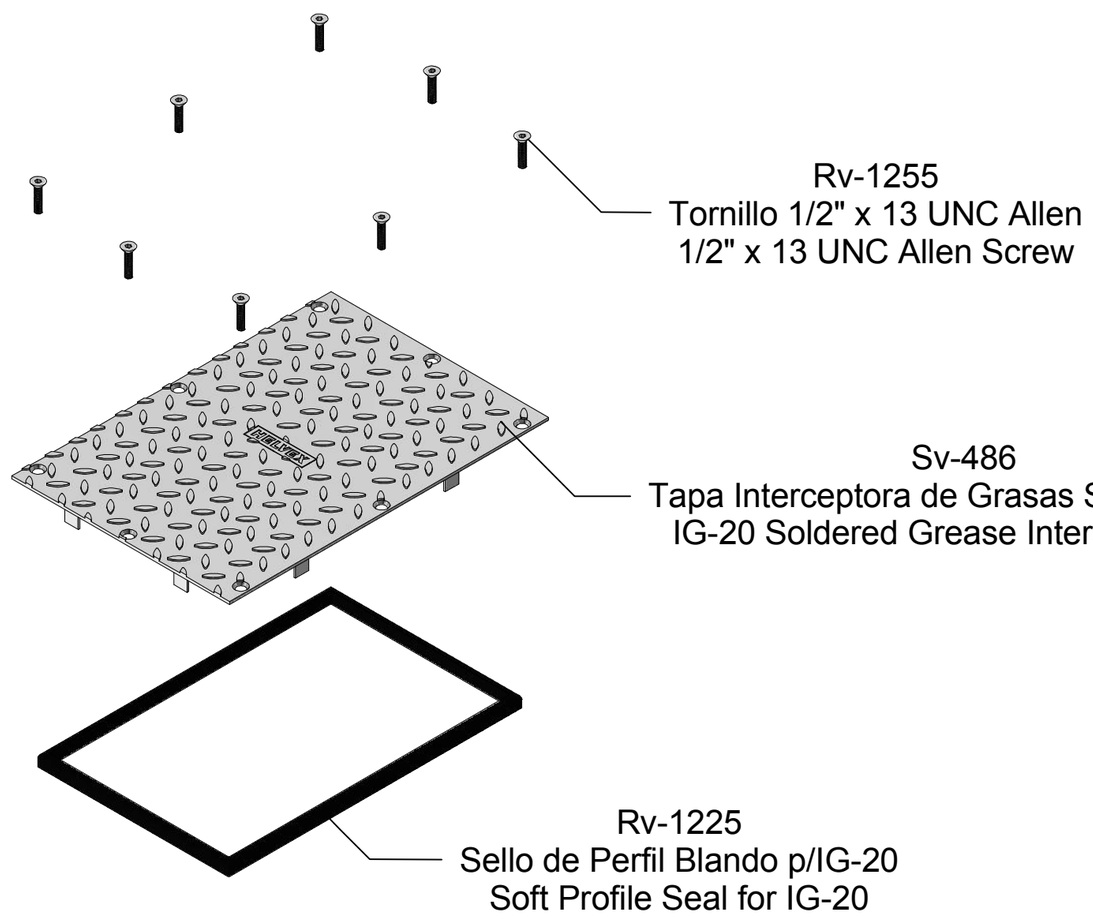

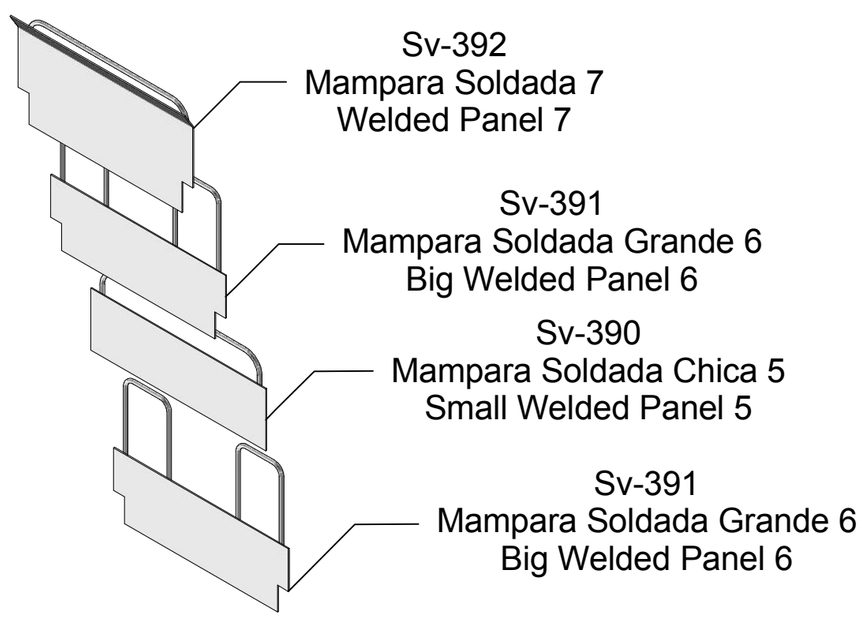

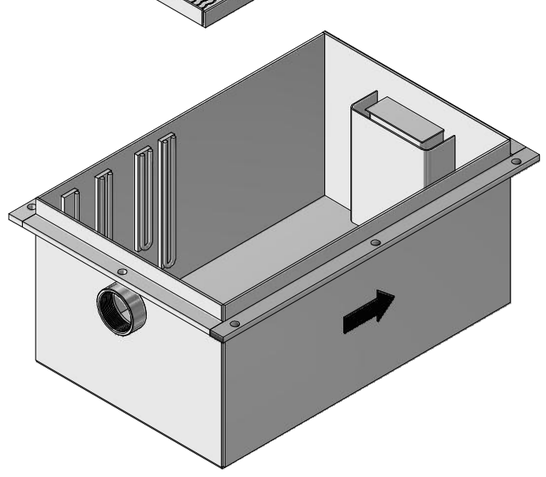

Asesoría y Servicio Técnico: 01800 909 2020
Consultancy and Technical Service: 01(55)53339431
servicio.tecnico@helvex.com.mx

Refacciones Originales: 01 800 890 0594
Original Parts: 01 (55) 53 33 94 00
53 33 94 21
refacciones@helvex.com.mx Ext. 5068, 5815 y 5913

Coladera */ Drain*

Nota: Para adquirir las refacciones, visite nuestra página de internet www.helvex.com.mx
Note: To purchase the parts online visit our website www.helvex.com.mx

NB