Hoja de Refacciones

HELVEX M.R.
garantía de calidad

E-61

Ensamble Llave de Empotrar para Soldar

Recessed Welding Wrench Assembly

Kit de refacciones para mantenimiento preventivo. */ Kit of parts for preventive maintenance.*

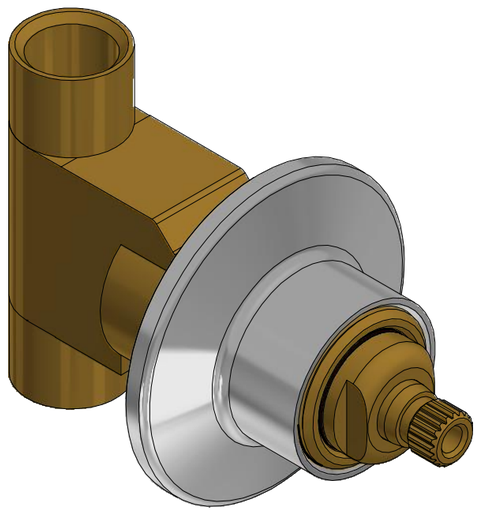

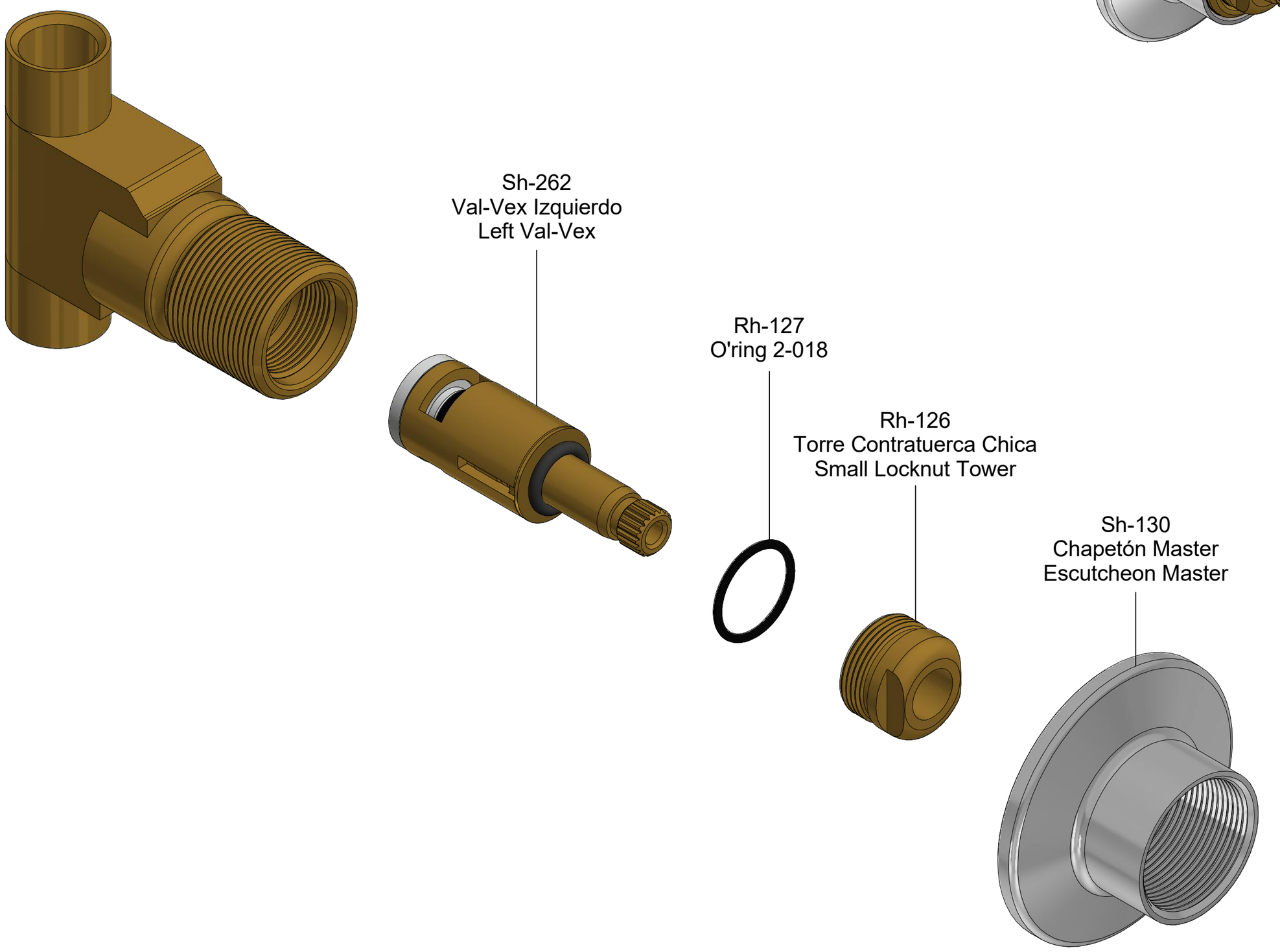

Asesoría y Servicio Técnico:
Consultancy and Technical Service:
(52) 55 53 33 94 31
servicio.tecnico@helvex.com.mx

Refacciones Originales:
Original Spare Parts:
www.refaccioneshelvex.com.mx
refacciones@helvex.com.mx
(52) 55 53 33 94 00
(52) 55 53 33 94 21
Ext. 5913, 5068 y 4815