ACC-108

Jabonera

Soap Dish

Kit de refacciones para mantenimiento preventivo. */ Kit of parts for preventive maintenance.*

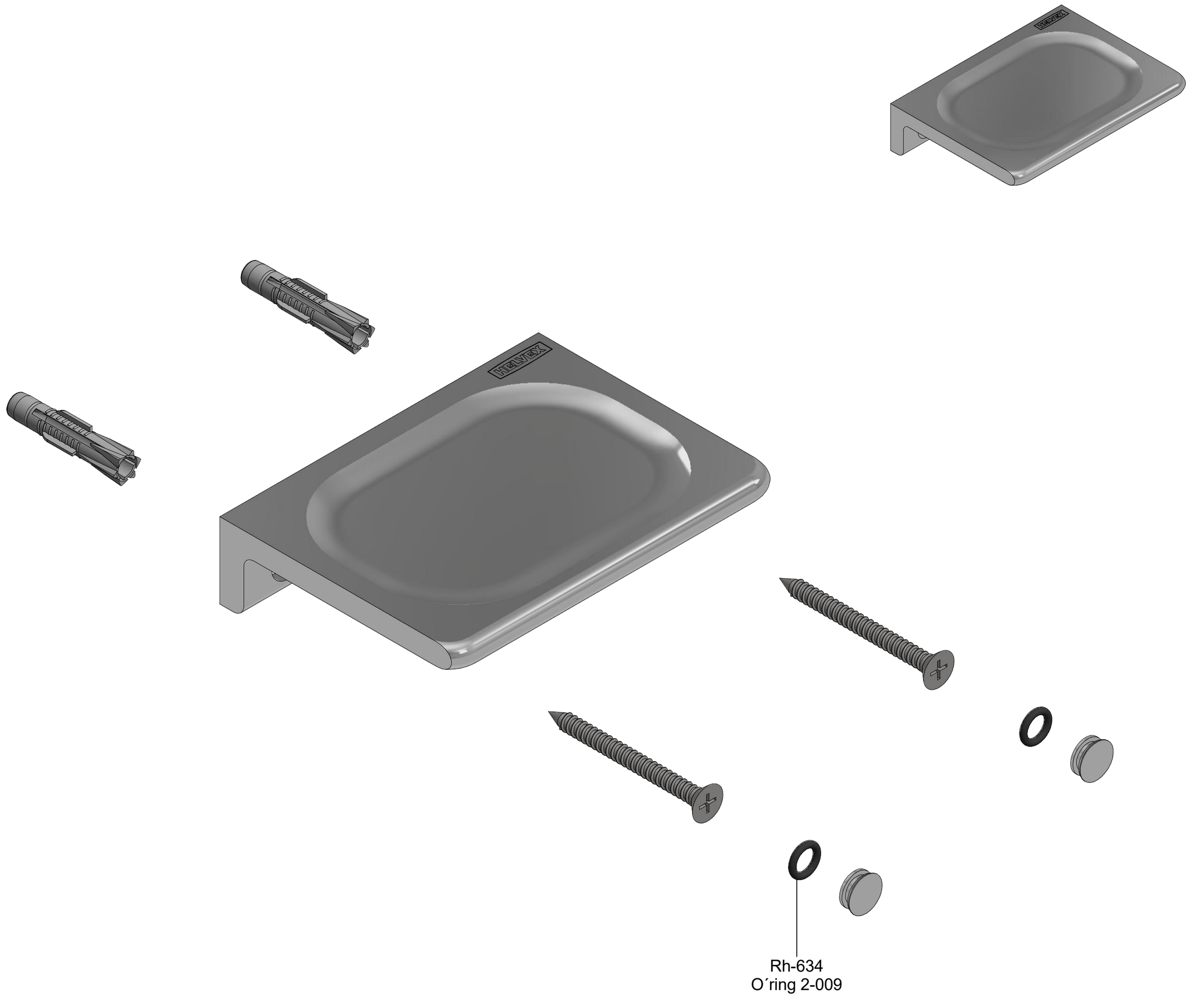

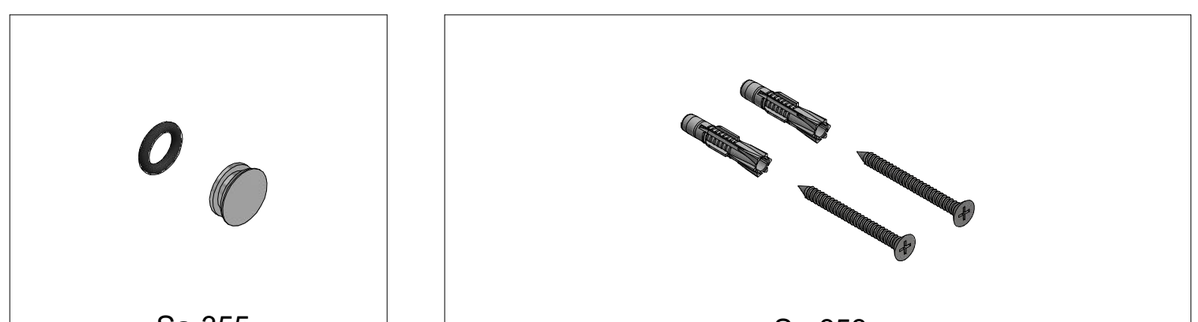

Sa-355
Tapón Armado
Assembly Plug

Sa-353
Kit de Fijación con Pijas Cab. Cónica 10-16 AB
10-16 AB Fixing Kit with Conical Head Lag Screw

Asesoría y Servicio Técnico: ***Consultancy and Technical Service:*** **(52) 55 53 33 94 31**
servicio.tecnico@helvex.com.mx

Refacciones Originales: ***Original Spare Parts:***
refacciones@helvex.com.mx
(52) 55 53 33 94 00
(52) 55 53 33 94 21
Ext. 5913, 5068 y 4815

Accesorios / *Accessories*

Visite nuestras páginas **www.helvex.com.mx** para México y **www.helvex.com** para el mercado Internacional / *Visit our pages **www.helvex.com.mx** for Mexico and **www.helvex.com** for the International market*

NA