HELVEX M.R.
garantía de calidad

24-RHLI-60

Coladera Rectangular Alargada de 60 cm de una Boca, Desagüe de Contorno Rectangular para Inserto Cerámico

Rectangular Elongated 60cm One-sided Drain, Rectangular Contour Drain for Ceramic Insert

Kit de refacciones para mantenimiento preventivo. */ Kit of parts for preventive maintenance.*

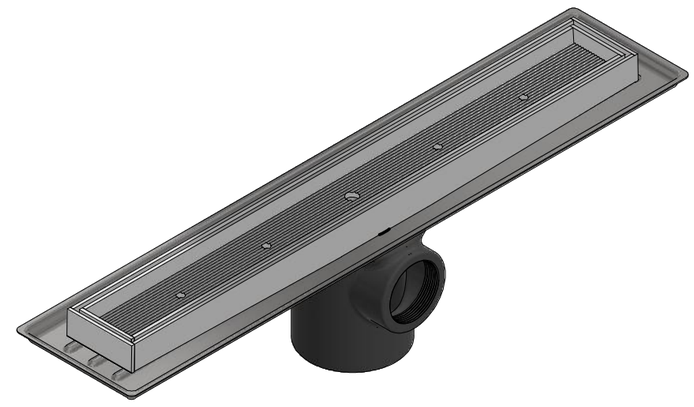

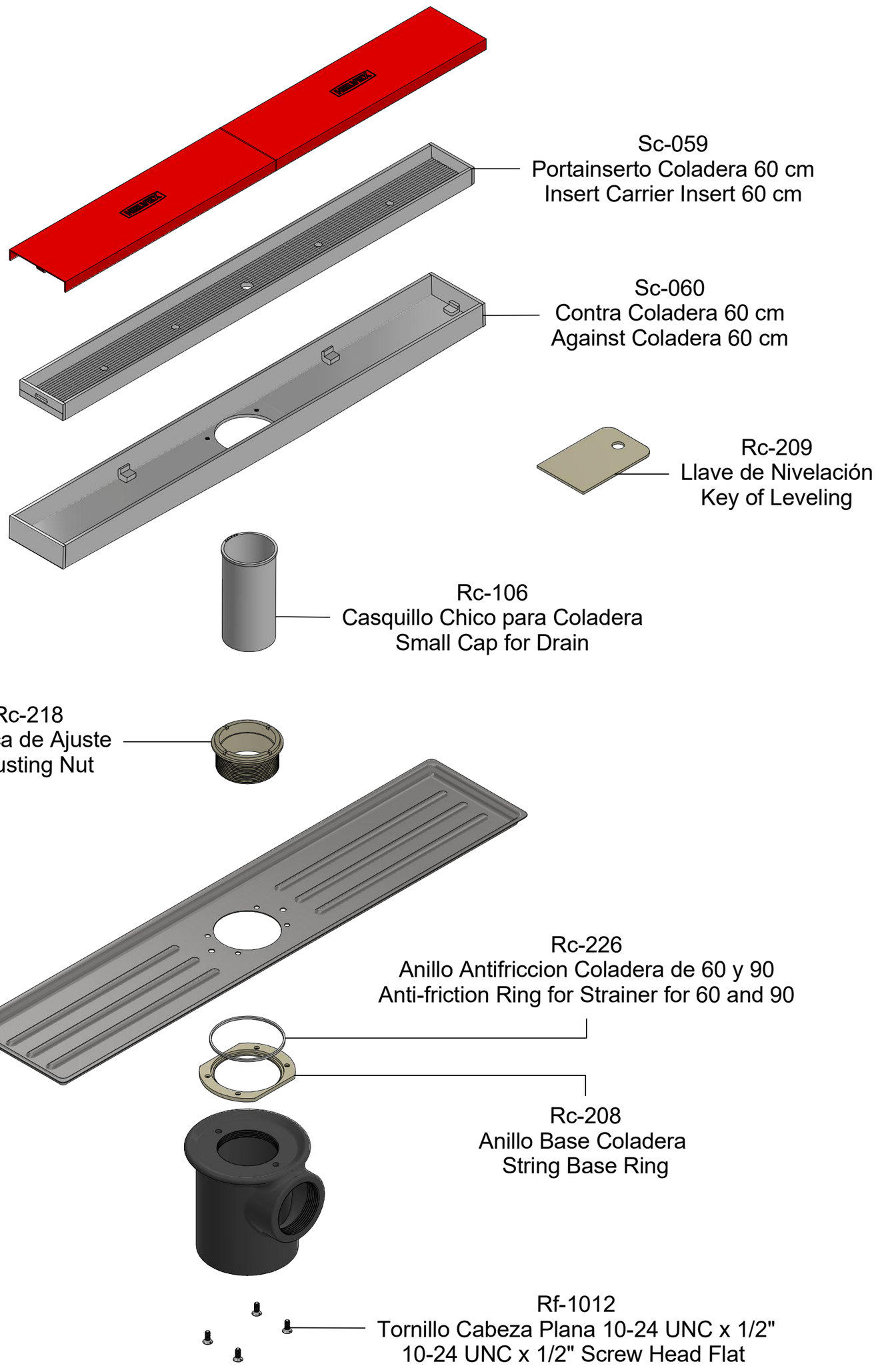

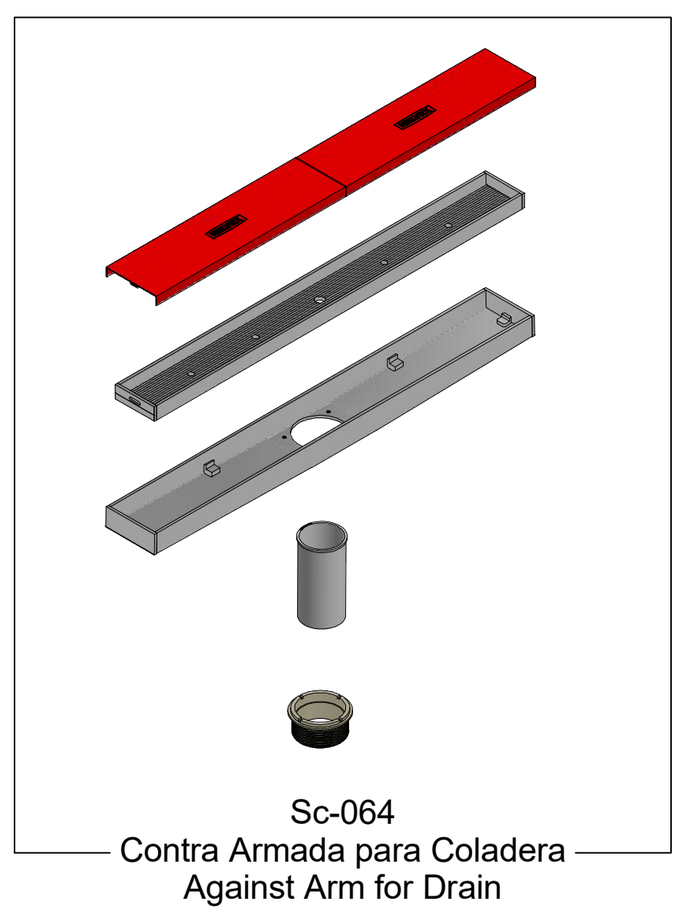

Asesoría y Servicio Técnico: ***Consultancy and Technical Service:*** **(52) 55 53 33 94 31**
servicio.tecnico@helvex.com.mx

Refacciones Originales: ***Original Spare Parts:***
refacciones@helvex.com.mx
(52) 55 53 33 94 00
(52) 55 53 33 94 21
Ext. 5913, 5068 y 4815