# Hoja de Refacciones

# 24-RHLI

Coladera una Boca, Contra Rectangular, Alojamiento para Inserto, Desagüe de Contorno, Sello Hidráulico

*One Mouth Drain, Against Rectangular, Ceramic Insert Housing, Contour Drain, Hydraulic Seal*

Kit de refacciones para mantenimiento preventivo. */ Kit of parts for preventive maintenance.*

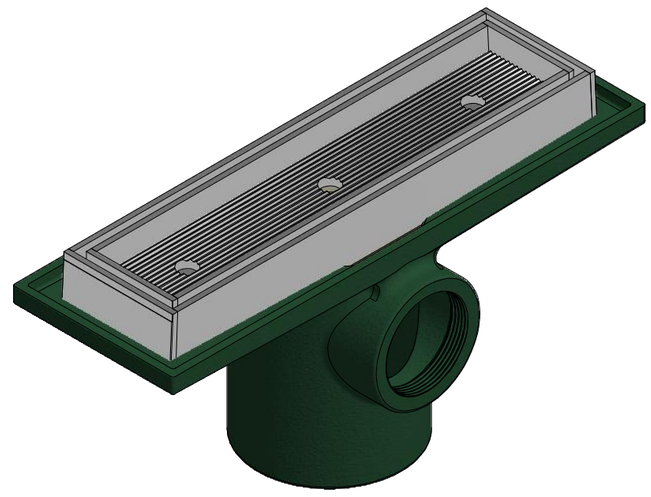

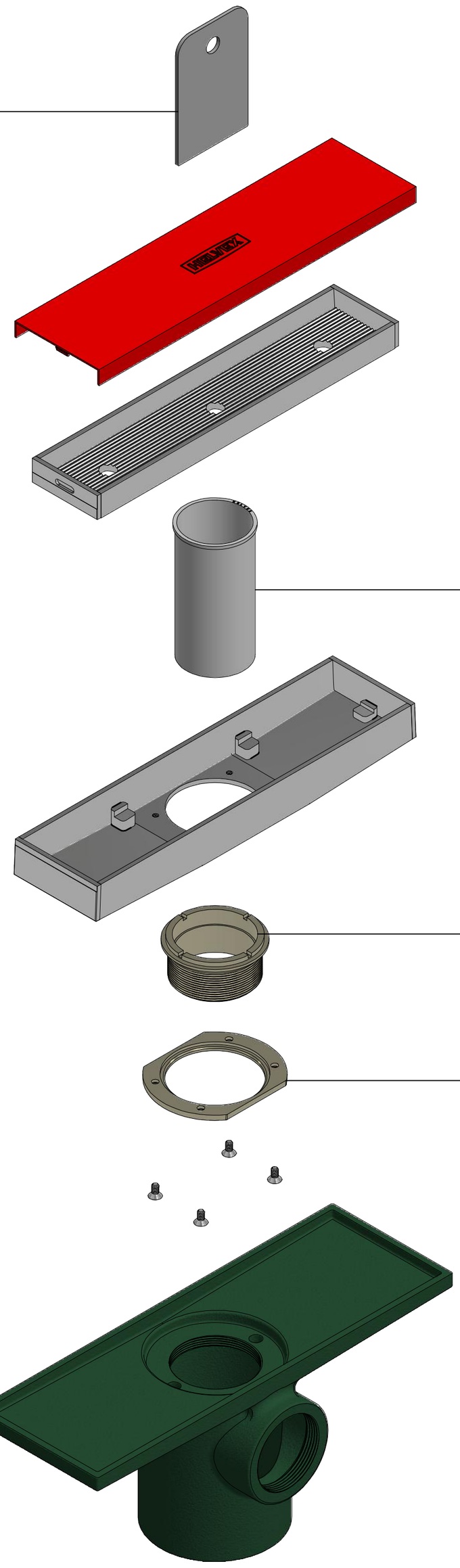


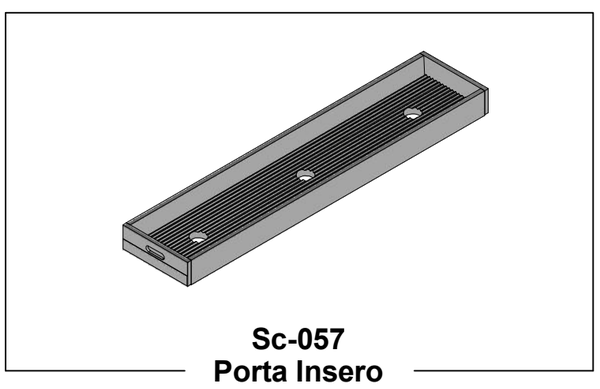

**Sc-057**
**Porta Insero**
**Insert**

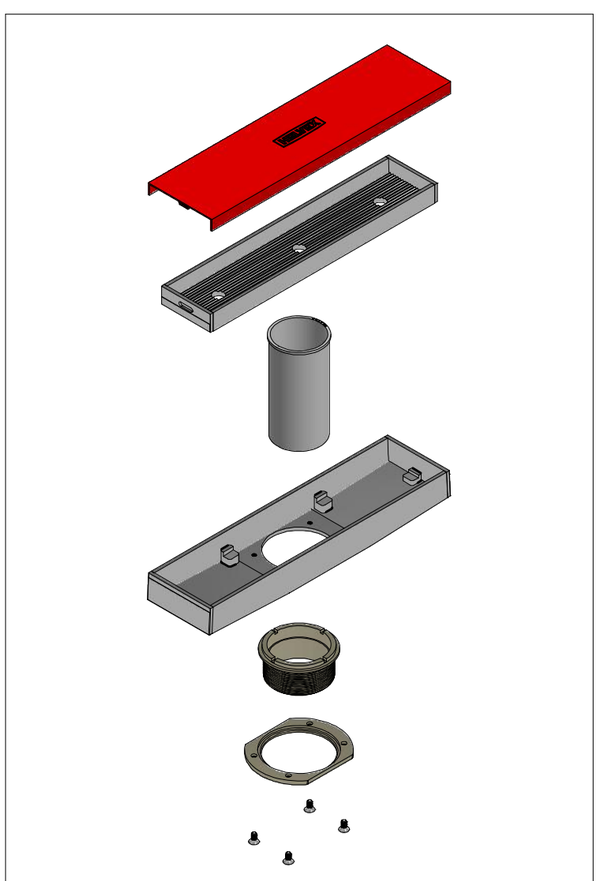

**Sc-049**
**Sub-ensamble de Coladera p/ Piso**
**Sub-assembly of Drain for Floor**



**Asesoría y Servicio Técnico:**
***Consultancy and Technical Service:***
**(52) 55 53 33 94 31**
***servicio.tecnico@helvex.com.mx***

**Refacciones Originales:**
***Original Spare Parts:***
***www.refaccioneshelvex.com.mx***
***refacciones@helvex.com.mx***
**(52) 55 53 33 94 00**
**(52) 55 53 33 94 21**
**Ext. 5913, 5068 y 4815**