HELVEX M.R.
garantía de calidad

24-HLI

Coladera para piso, una Boca, con Tapa Redonda para Inserto

Floor Drain, One Mouth, with Smooth Round Lid for Insert

Kit de refacciones para mantenimiento preventivo. */ Kit of parts for preventive maintenance.*

Rc-143
Cúpula Redonda
Round Dome

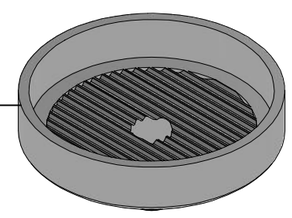

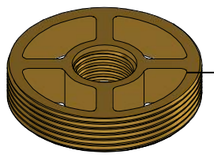

Rc-105
Inserto Coladera Chico
Small Drain Insert

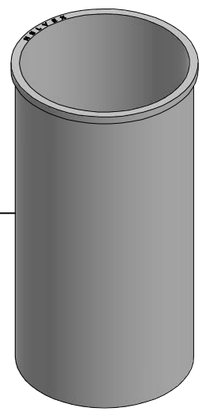

Rc-106
Casquillo Chico para Coladera
Small Cap for Drain

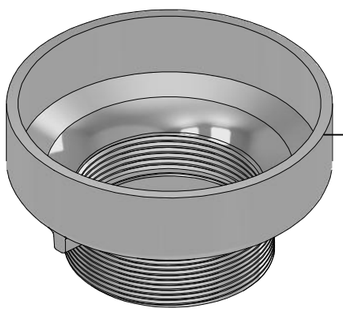

Rc-142
Contra Redonda
Against Round

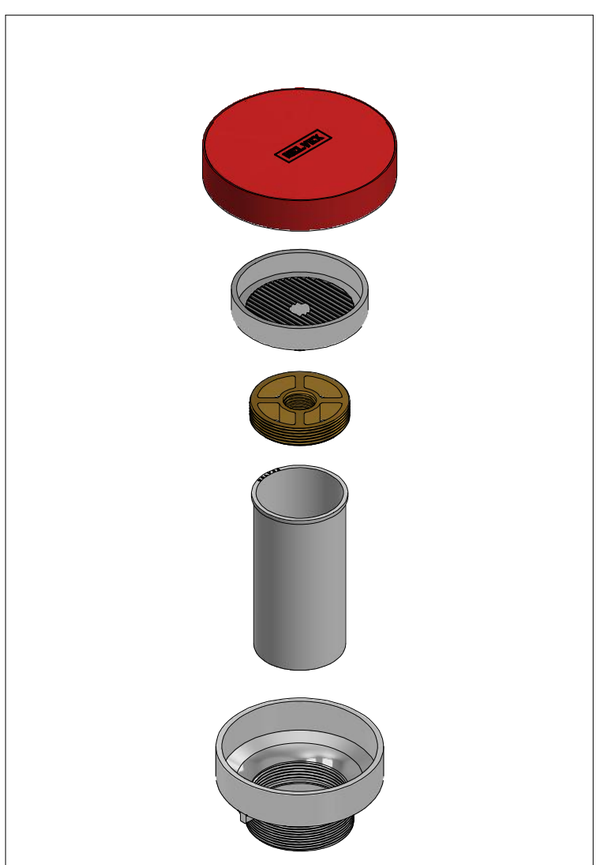

Sc-036
Sub-ensamble de Coladera p/ Piso
Sub-assembly of Drain for Floor

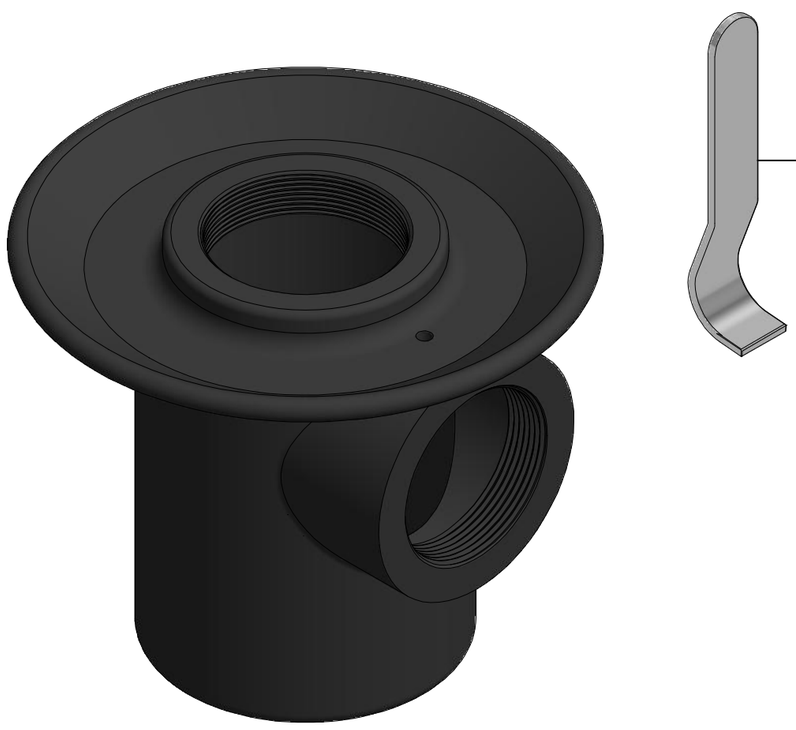

Rc-154
Llave para mantenimiento
Maintenance Wrench

Asesoría y Servicio Técnico: (52) 55 53 33 94 31
Consultancy and Technical Service:
servicio.tecnico@helvex.com.mx

Refacciones Originales: (52) 55 53 33 94 00
Original Spare Parts: (52) 55 53 33 94 21
refacciones@helvex.com.mx **Ext. 5913, 5068 y 4815**