HELVEX M.R.
garantía de calidad

Explora

Accesorios para Baño
Bathroom Accessories

HOT-108

Jabonera
Soap Dish
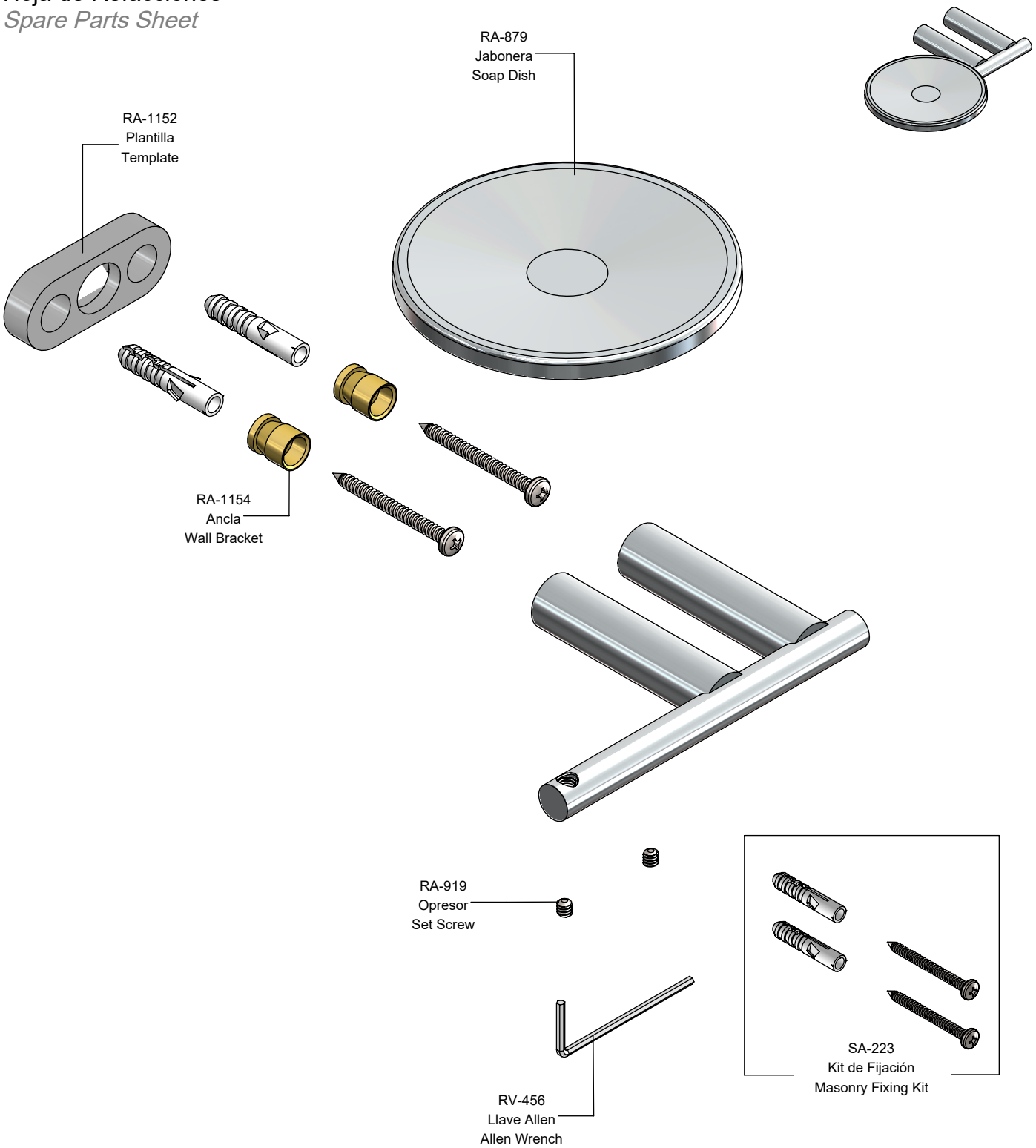
Hoja de Refacciones
Spare Parts Sheet