H-8802

Contracanasta para Fregadero con Canastilla y Tubo

Kitchen Sink Drain with Basket and Tailpiece

Hoja de Refacciones

Spare Parts Sheet

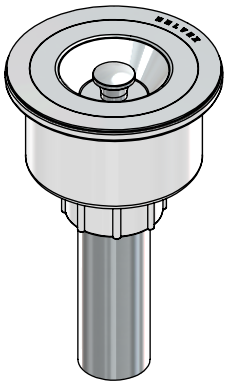

RB-968
Empaque
Gasket

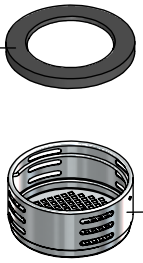

SB-1346-AI
Canasta
Drain Basket

RB-972-AI
Tornillo de Sujeción
Fixing Screw

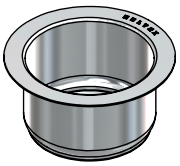

RB-970
Empaque Cuerpo Contracanasta
Gasket

RB-969
Empaque Contracanasta
Gasket

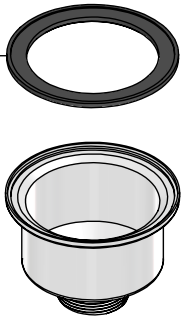

RB-971-AI
Tubo Unión Céspol
Union Tube

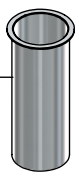

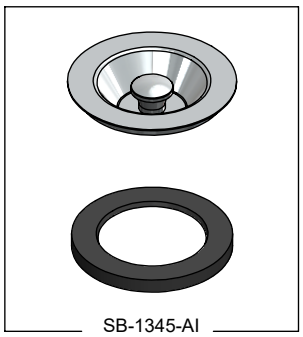

SB-1345-AI
Kit Tapa con Botón
Lid with Button Kit

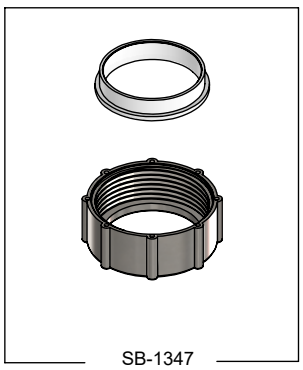

SB-1347
Kit Tuerca y Empaque
Nut and Gasket Kit