# CLÁSICA II 205

Toallero de Barra
*Towel Bar*
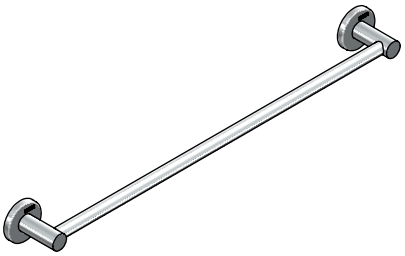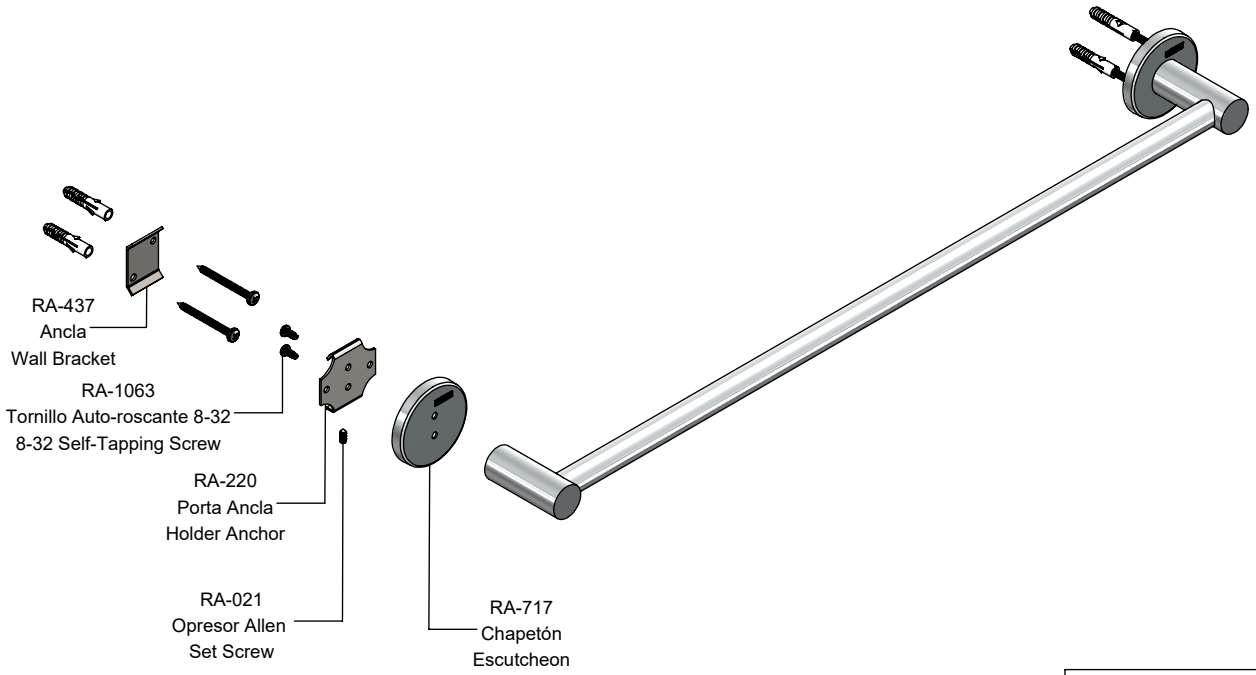
## Hoja de Refacciones
*Spare Parts Sheet*