HELVEX M.R.
garantía de calidad

2584

Coladera Rejilla Acero Inoxidable Cuadrada con Campana de 25 cm

Square Stainless Steel Grid Strainer with Bell 25 cm

Kit de refacciones para mantenimiento preventivo. */ Kit of parts for preventive maintenance.*

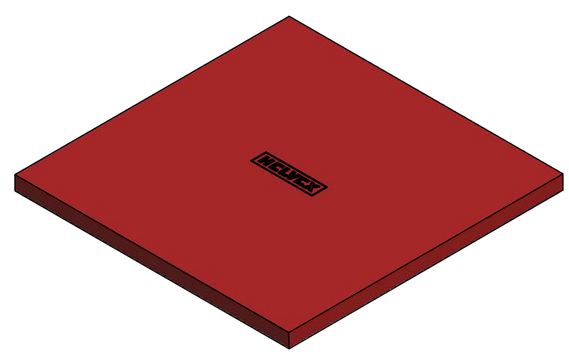

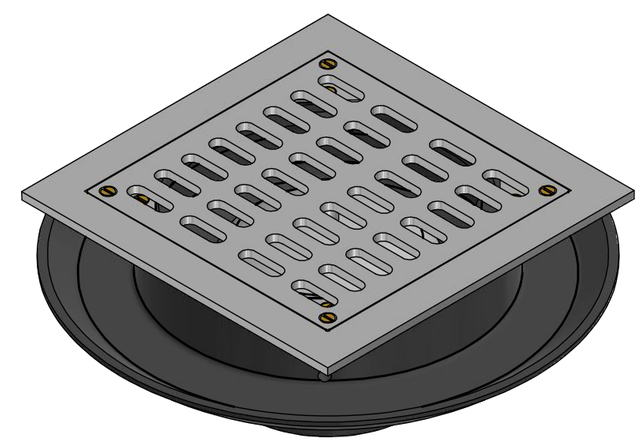

Rc-012
Tornillo # 10-24 x 1/2"
10-24 x1/2" Screw

Rc-048
Rejilla Cuadrada con Buje
Square Grid with Bushing

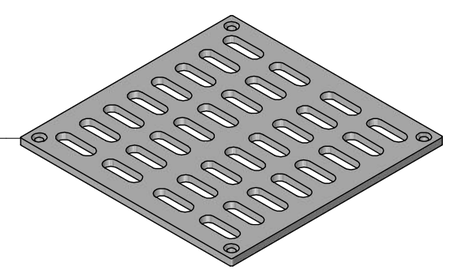

Sc-002
Marco y Soporte Soldado
Frame and Welded Support

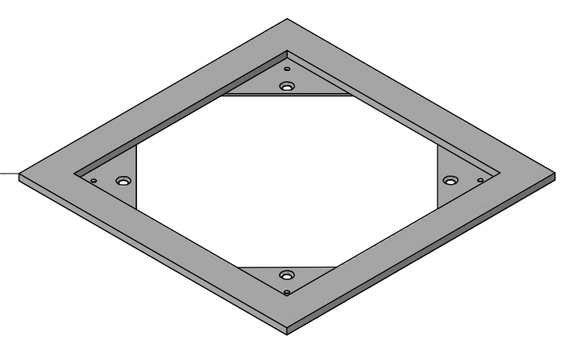

Rc-026
Campana para Coladera
Drain Bell

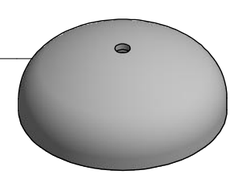

Rc-028
Rondana de Presión 3/8"
3/8" Lock Washer

Rc-003
Tornillo Hex. 3/8"-16 UNC-2A x 3/4"
Hex. Screw 3/8"-16 UNC-2A x 3/4"

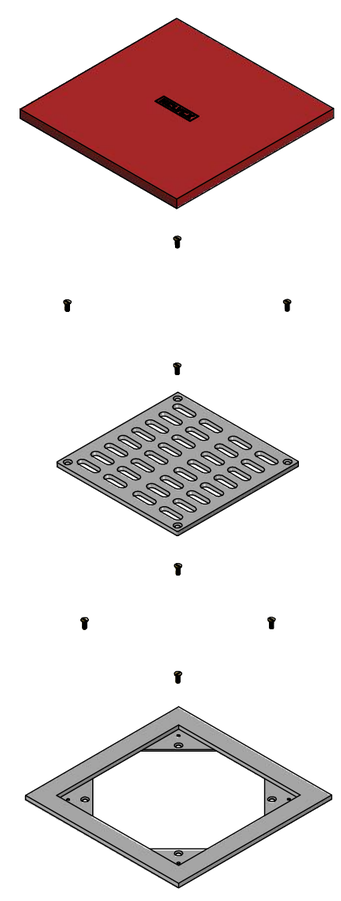

Sc-008
Kit para Coladera 2584
Kit for Drain 2584

Asesoría y Servicio Técnico: (52) 55 53 33 94 31
Consultancy and Technical Service:
servicio.tecnico@helvex.com.mx

Refacciones Originales: (52) 55 53 33 94 00
Original Spare Parts: (52) 55 53 33 94 21
refacciones@helvex.com.mx **Ext. 5913, 5068 y 4815**

Accesorios / *Accessories*

Nota: Para adquirir las refacciones, visite nuestra página de internet www.helvex.com.mx
Note: To purchase the parts online visit our website www.helvex.com.mx

NC