Hoja de Refacciones
Spare Parts Sheet

KFP-2

Kit de Cambio de Fluxómetro de Manija a Fluxómetro de Pedal Expuesto para Mingitorio

Change Kit of Handle Flushometer to Exposed Pedal Flushometer for Urinal

Kit de refacciones para mantenimiento preventivo / *Kit of spare parts for preventive maintenance*

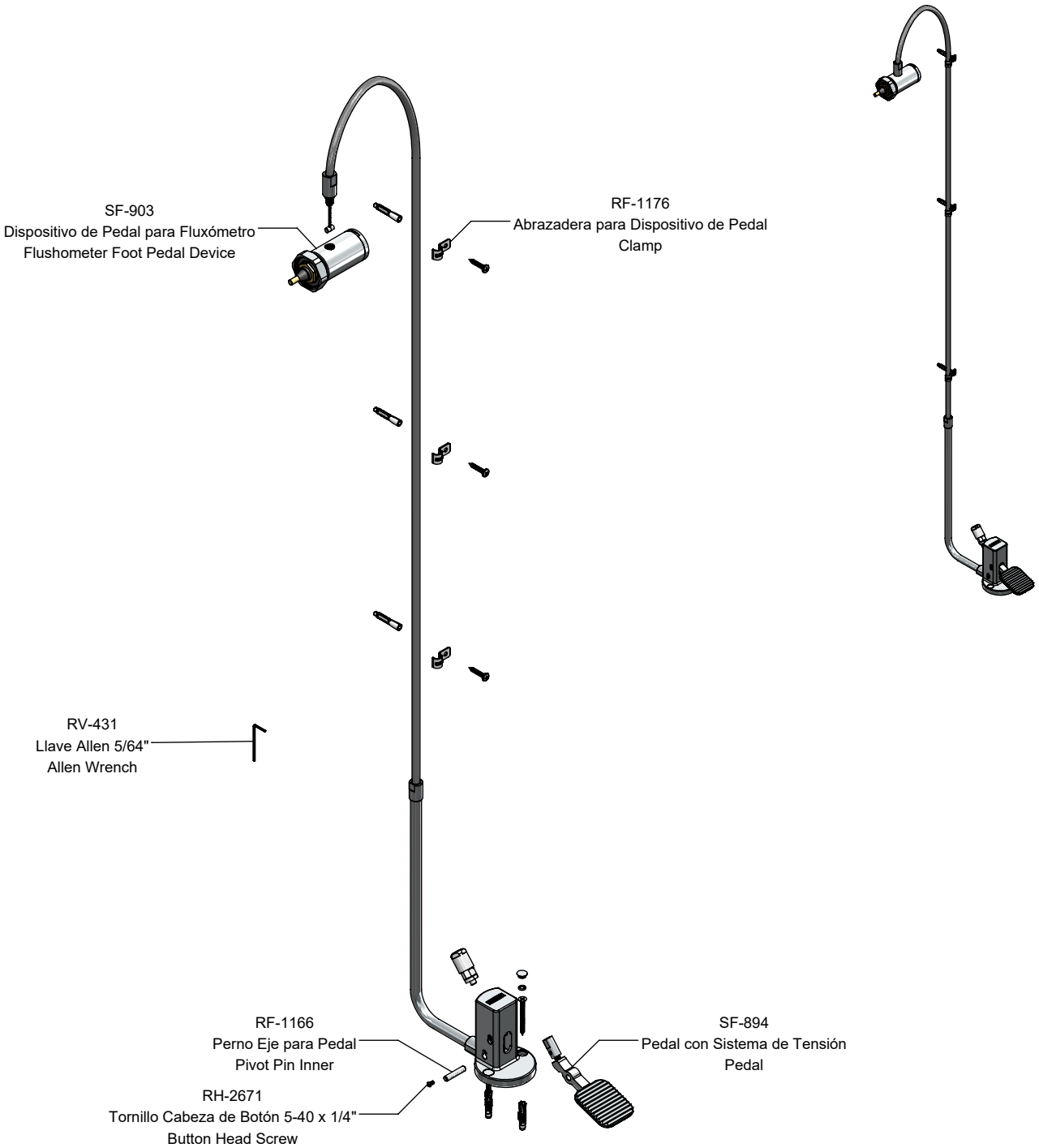

Asesoría y Servicio Técnico:
Consultancy and Technical Service:
(52) 55 53 33 94 31
servicio.tecnico@helvex.com.mx

Refacciones Originales:
Original Spare Parts:
www.refaccioneshelvex.com.mx
refacciones@helvex.com.mx

(52) 55 53 33 94 00
(52) 55 53 33 94 21
Ext. 5913, 5068 y 4815

Visite nuestras páginas **www.helvex.com.mx** para México y **www.helvex.com** para el mercado internacional. / *Visit our pages **www.helvex.com.mx** for México and **www.helvex.com** for the international market.*

Hoja de Refacciones
Spare Parts Sheet

KFP-2
Kit de Cambio de Fluxómetro de Manija a Fluxómetro de Pedal Expuesto para Mingitorio

Change Kit of Handle Flushometer to Exposed Pedal Flushometer for Urinal

Sub-ensambles / *Sub-assemblies*

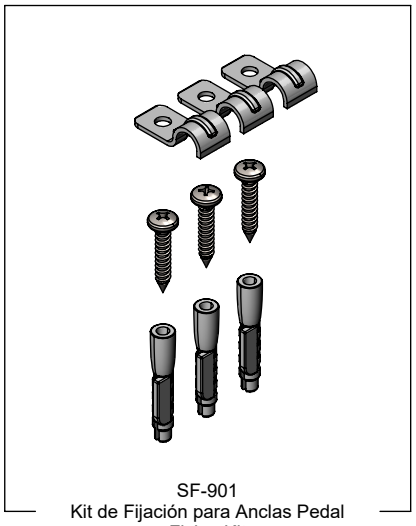

SF-901
Kit de Fijación para Anclas Pedal
Fixing Kit

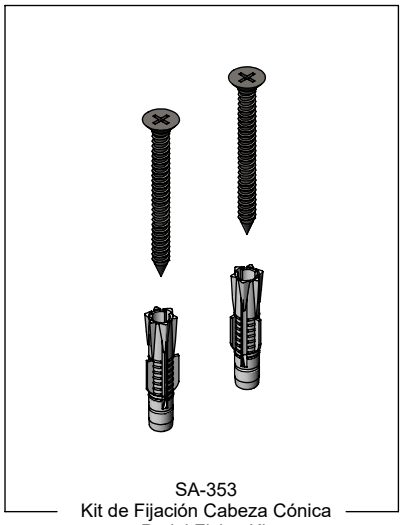

SA-353
Kit de Fijación Cabeza Cónica
Pedal Fixing Kit

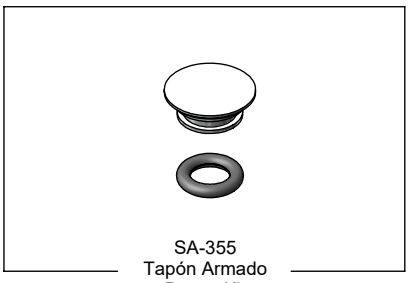

SA-355
Tapón Armado
Button Kit

SF-110
Estopero Armado con Cuerda
Stopper Kit

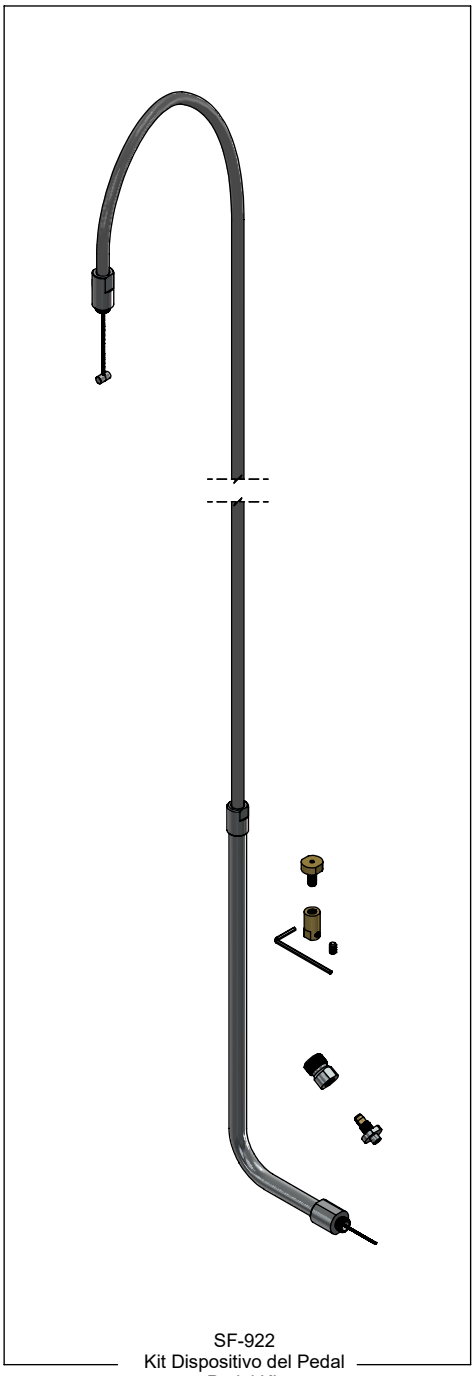

SF-922
Kit Dispositivo del Pedal
Pedal Kit

Asesoría y Servicio Técnico:
Consultancy and Technical Service:
(52) 55 53 33 94 31
servicio.tecnico@helvex.com.mx

Refacciones Originales:
Original Spare Parts:
www.refaccioneshelvex.com.mx
refacciones@helvex.com.mx
(52) 55 53 33 94 00
(52) 55 53 33 94 21
Ext. 5913, 5068 y 4815